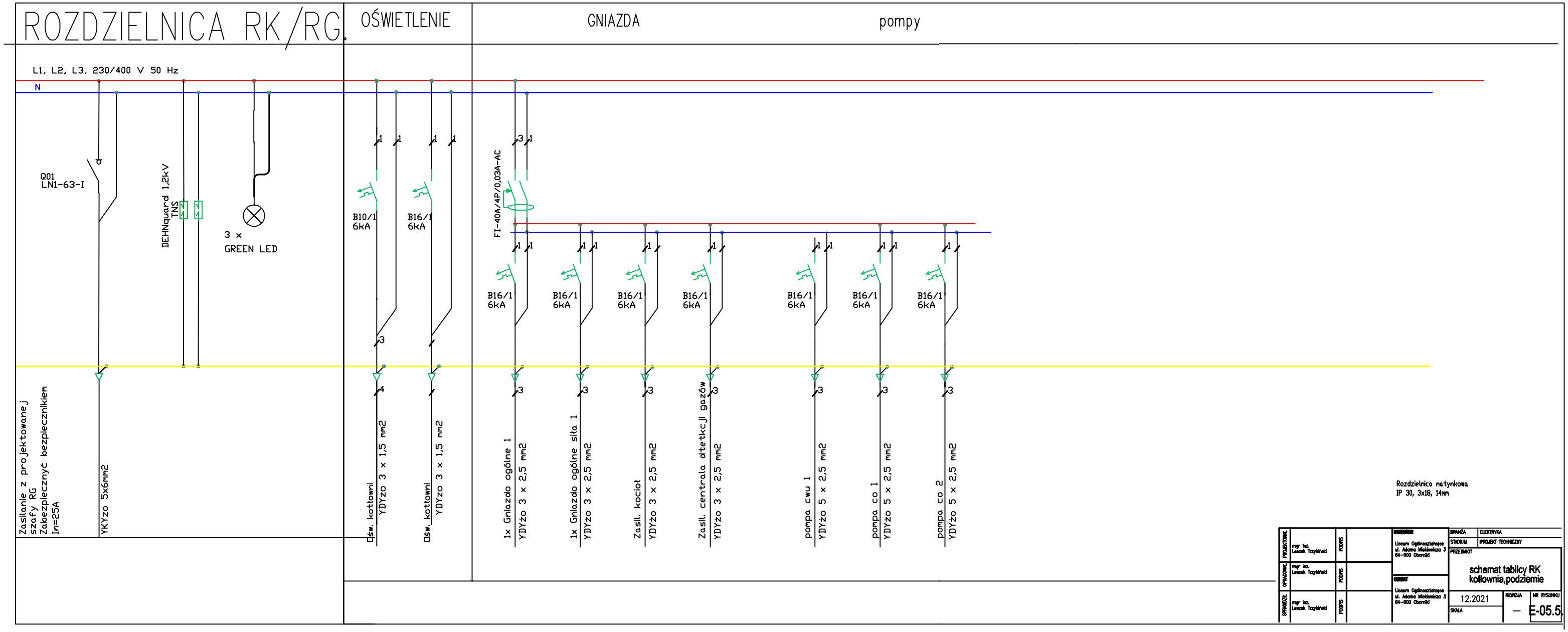
ROZDZIELNICA RK/RG
OŚWIETLENIE
GNIAZDA
pompy
L1, L2, L3, 230/400 V 50 Hz
N
Q01
LN1-63-I
DEHNguard 1,2kV
TNS
3 x
GREEN LED
B10/1
6kA
B16/1
6kA
FI-40A/4P/0,03A-AC
Zasilanie z projektowanej szafy RG
Zabezpieczyć bezpiecznikiem
In=25A
YKYżo 5x6mm2
Św. kottowni
YDYżo 3 x 1,5 mm2
1x Gniazdo ogólne 1
YDYżo 3 x 2,5 mm2
1x Gniazdo ogólne siła 1
Zasil. kocioł
Zasil. centrala dtetkcji gazów
pompa cwu 1
YDYżo 5 x 2,5 mm2
pompa co 1
pompa co 2
Rozdzielnica natynkowa
IP 30, 3x18, 14mm
PROJEKTOWAŁ
mgr inż. Leszek Trzybiński
PODPIS
OPRACOWAŁ
SPRAWDZIŁ
Liceum Ogólnokształcące ul. Adama Mickiewicza 3 64-600 Oborniki
BRANŻA
ELEKTRYKA
STADIUM
PROJEKT TECHNICZNY
PRZEDMIOT
schemat tablicy RK kotłownia,podziemie
12.2021
REWIZJA
SKALA
NR RYSUNKU
E-05.5